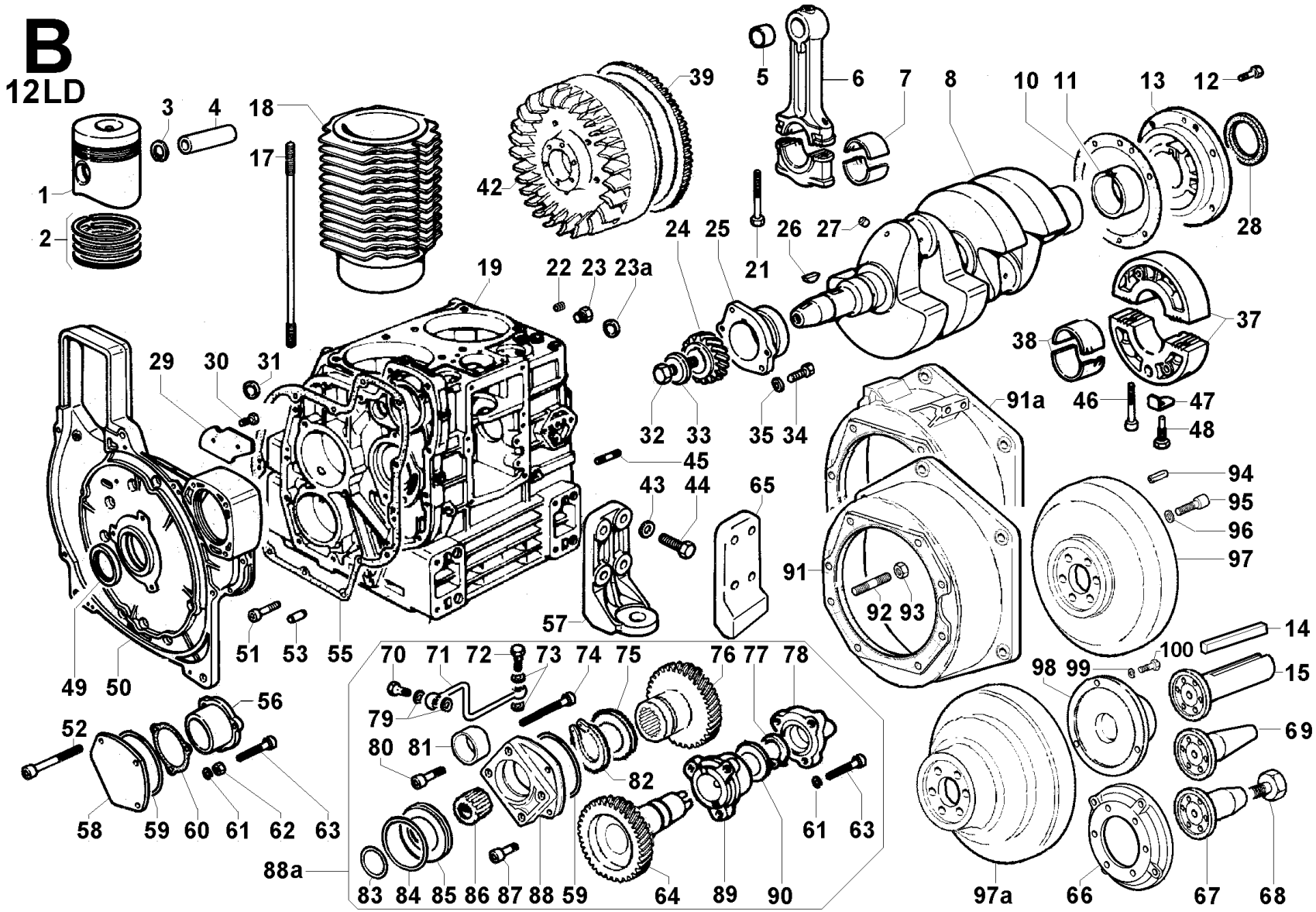
B
12LD
1
2
3
4
5
6
7
8
10
11
12
13
14
15
17
18
19
21
22
23
23a
24
25
26
27
28
29
30
31
32
33
34
35
37
38
39
42
43
44
45
46
47
48
49
50
51
52
53
55
56
57
58
59
60
61
62
63
64
65
66
67
68
69
70
71
72
73
74
75
76
77
78
79
80
81
82
83
84
85
86
87
88
88a
89
90
91
91a
92
93
94
95
96
97
97a
98
99
100