E
25LD

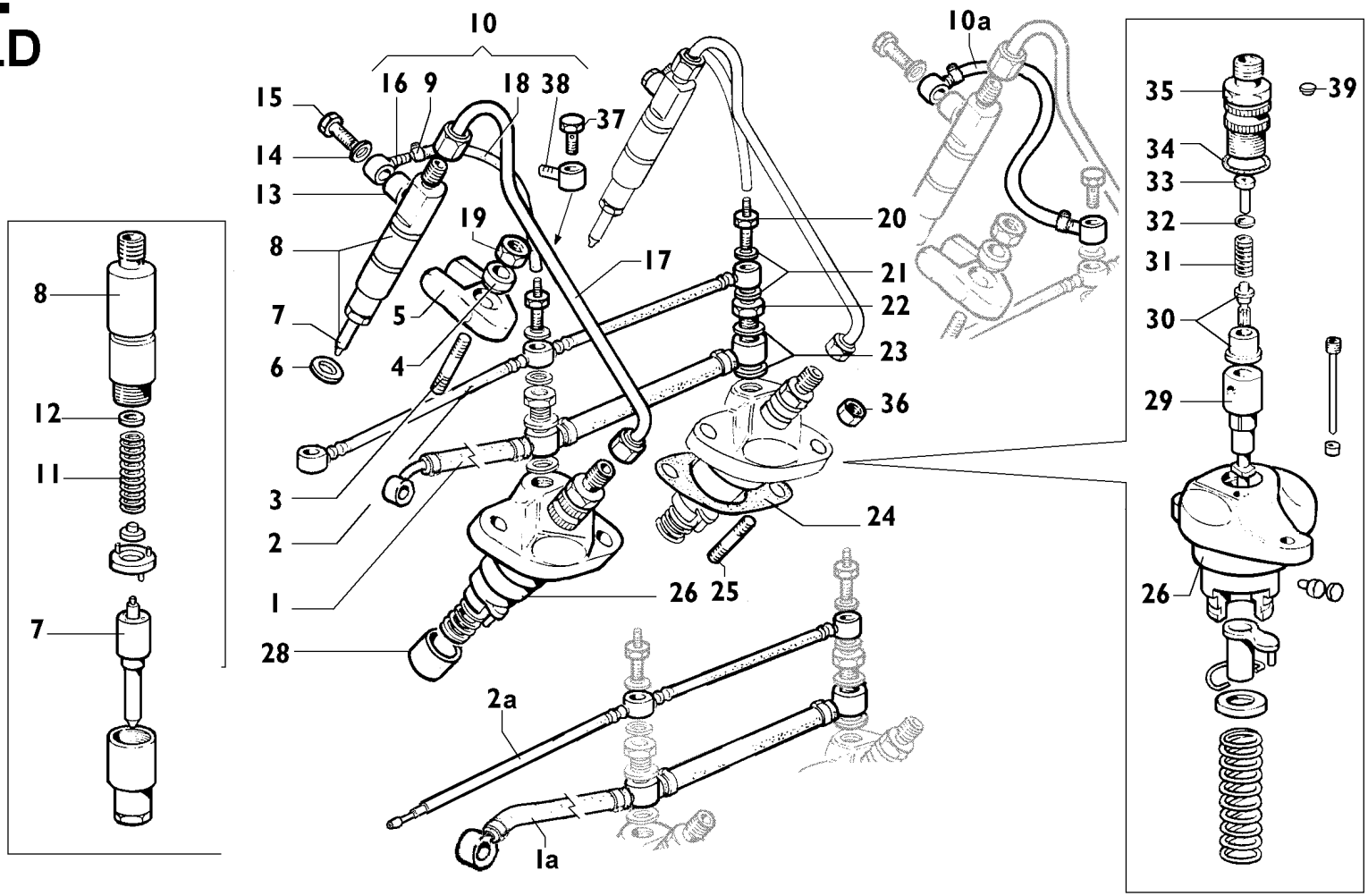
10
10a
15
16
9
18
38
37
14
13
8
19
20
17
21
22
7
5
23
6
4
36
12
11
3
2
24
1
26
25
28
7
2a
1a
35
39
34
33
32
31
30
29
26