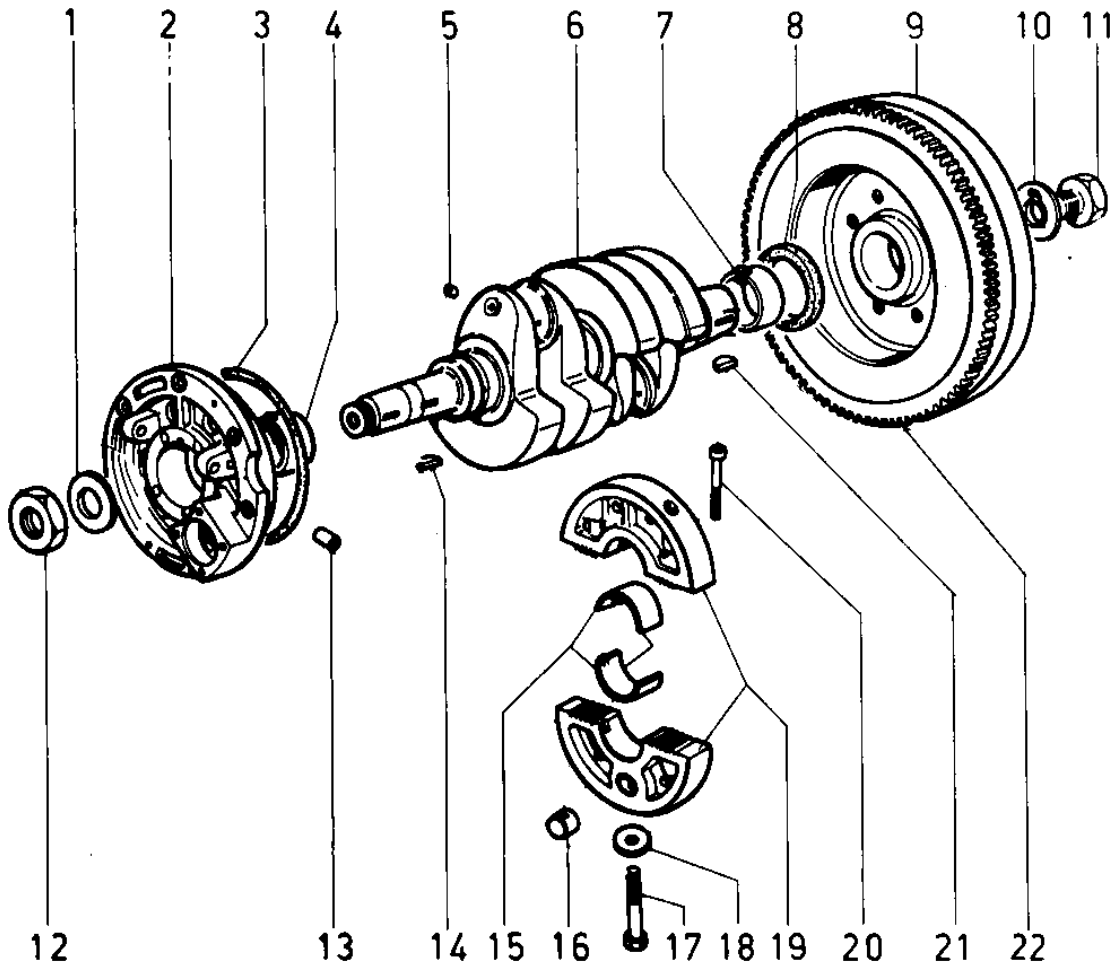C
8LD