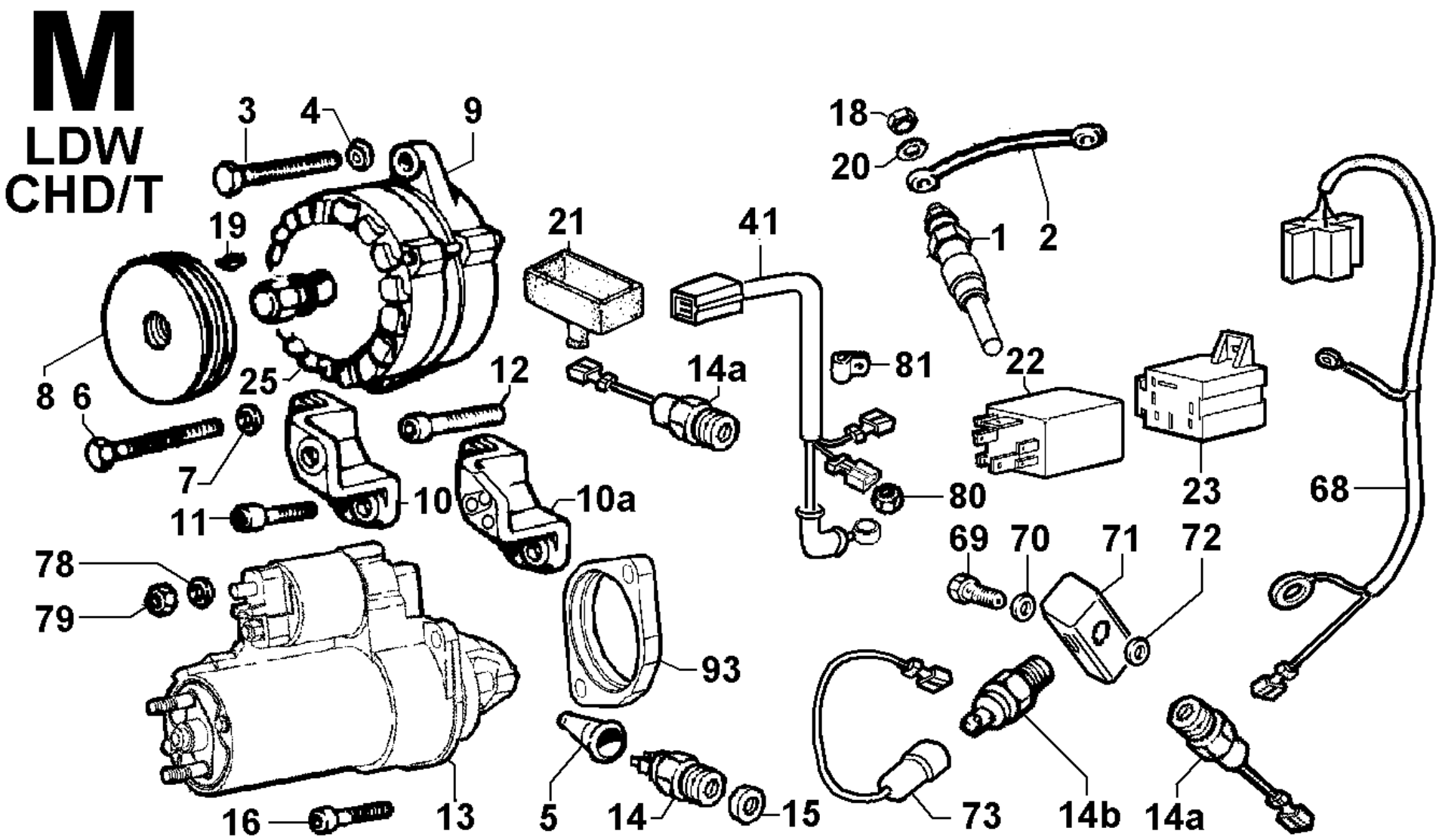
M
LDW
CHD/T
3
4
9
18
20
2
19
21
41
1
8
6
25
12
14a
81
22
7
10
10a
80
23
68
11
69
70
71
72
78
79
93
16
13
5
14
15
73
14b
14a