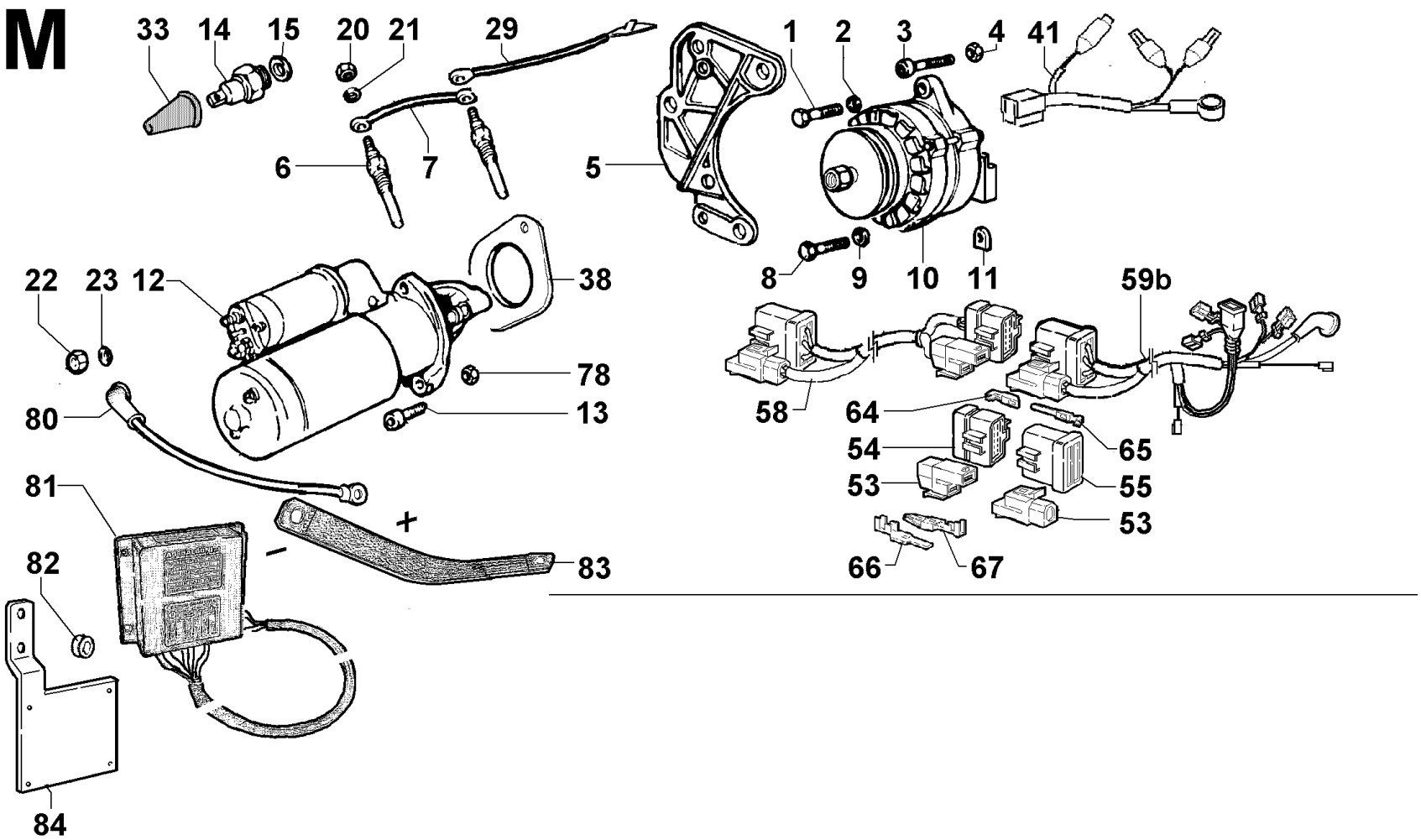
M
33
14
15
20
21
29
1
2
3
4
41
6
7
5
22
23
12
38
8
9
10
11
59b
78
80
13
58
64
54
65
53
55
81
+
53
82
-
83
66
67
84